第　３９　回西日本壮年ソフトボール大会

期日　令和４年５月２１(土)～２２日(日)
会場　時津海と緑の運動公園　Ａ，Ｃ，Ｄ球場
　　長与ふれあい広場　　Ｂ球場

第1試合　9;00
第2試合　10:30
第3試合　12:00
第4試合　13:30

２試合目以降は前の試合が
終了次第始めます
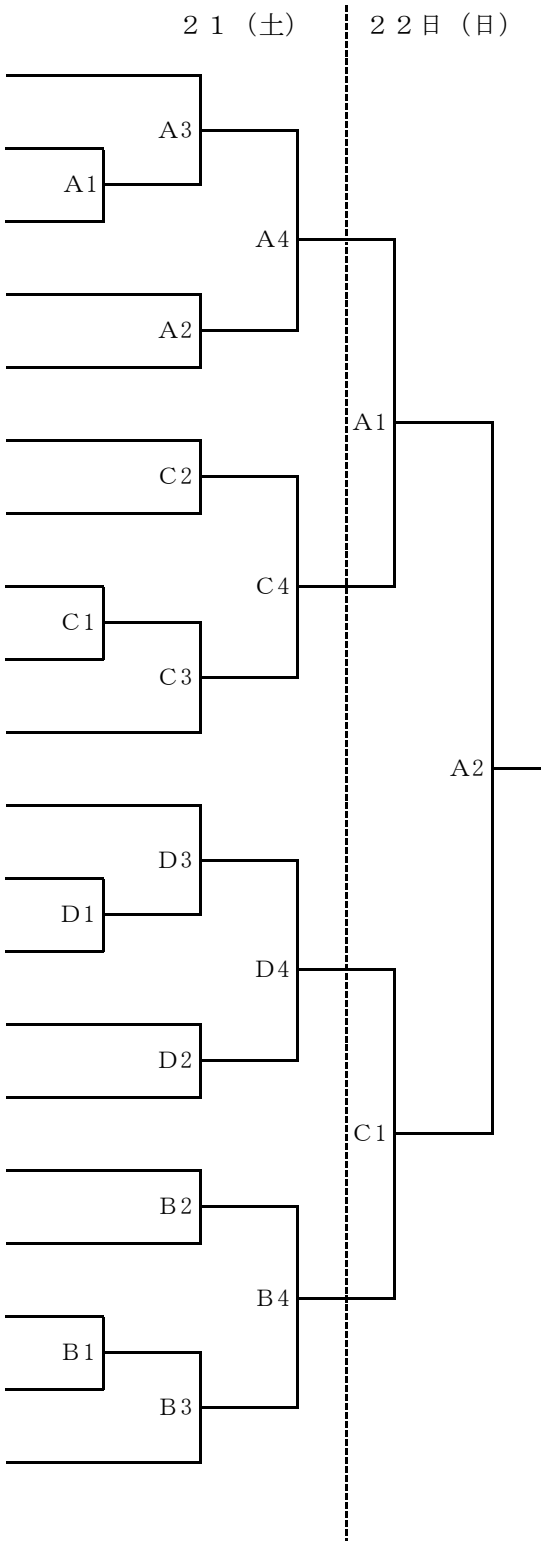
1　北川通信壮年SC（熊本県）
2　高松壮年（香川県）
3　広島クラブ（広島県）
4　久本寺ウエンテラー（前年優勝）
5　薩摩十の字丸SC（鹿児島県）
6　ケアコミュニケーション（高知県）
7　伊万里倶楽部壮年（佐賀県）
8　鳴門クラブ（徳島県）
9　品川医院クラブ（長崎県）
10　淀江町クラブ（鳥取県）
11　ナカツクラブ（大分県）
12　山陽小野田ＳＢＣ（山口県）
13　秋山工業惣開壮年（愛媛県）
14　ＤＣ川原石クラブ（前年準優勝）
15　時津クラブ（開催地）
16　沖縄でいごクラブ（沖縄県）
17　旭化成クラブ（岡山県）
18　日向アンクルズ壮年（宮崎県）
19　ＦＵＫＵＯＫＡＤＩＰＰＲＳ（福岡県）
20　南島原クラブ（長崎県）